CF-2

Bomba centrífuga para piscina
Centrifugal pump for swimming pool
Pompe de piscine centrifuge

efficiency class **IE3**

2.900 r.p.m

MÁX **73dB**

- Fabricada íntegramente en fundición de hierro
  Made entirely in full cast iron
  Entièrement en fonte
- Eje en acero inoxidable AISI-316
  AISI-316 stainless steel shaft
  Manche en acier inoxydable AISI-316
- Sello mecánico en carbón-cerámica
  Mechanical seal in carbon-ceramic
  Garniture mécanique en carbone-céramique
- Prefiltro de grandes dimensiones
  Large Prefilter
  Grand préfiltre
- Turbina en bronce bajo demanda
  Bronze impeller on demand
  Turbine en bronze sur demande





Compatible con variador [e]POOL + soporte pared
Compatible with [e]POOL inverter + wall support

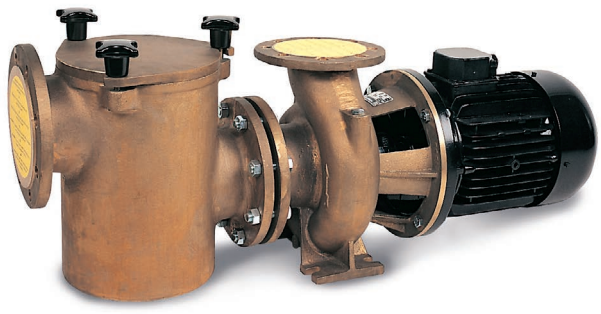

BR-2

Conexión brida desde DN-80 a DN-125	*Flange connection from DN-80 to DN-125*	*Raccordement à bride de DN-80 à DN-125*
Cesto prefiltro fabricado en AISI-316	*Prefilter basket made of AISI-316*	*Panier de préfiltre en AISI-316*
Pintura por cataforesis	***Cataphoresis painting***	***Peinture de cataphorèse***
Bajo demanda sello mecánico en carburo de silicio	*On demand mechanical seal in silicon carbide*	*Joint mécanique à la demande en carbure de silicium*
Se puede suministrar completamente en bronce (BR-2)	*It can be supplied completely in bronze (BR-2)*	*Il peut être fourni complètement en bronze (BR-2)*
Tornillería en acero inoxidable AISI-316	*Stainless steel screws AISI-316*	*Vis en acier inoxydable AISI-316*
Motor normalizado IE3 a 2900 rpm (3450 rpm @ 60 Hz)	*IE3 standardized motor at 2900 rpm (3450 rpm @ 60 Hz)*	*Moteur normalisé IE3 à 2900 tr/min (3450 tr/min @ 60 Hz)*
Rodamientos lubricados de por vida	*Lubricated bearings for life*	*Roulements lubrifiés à vie*
Grado IP-55, Aislamiento clase F	*IP-55 Grade, Class F Insulation*	*Isolation IP-55, classe F*

Datos Técnicos / *Technical data* / Données techniques

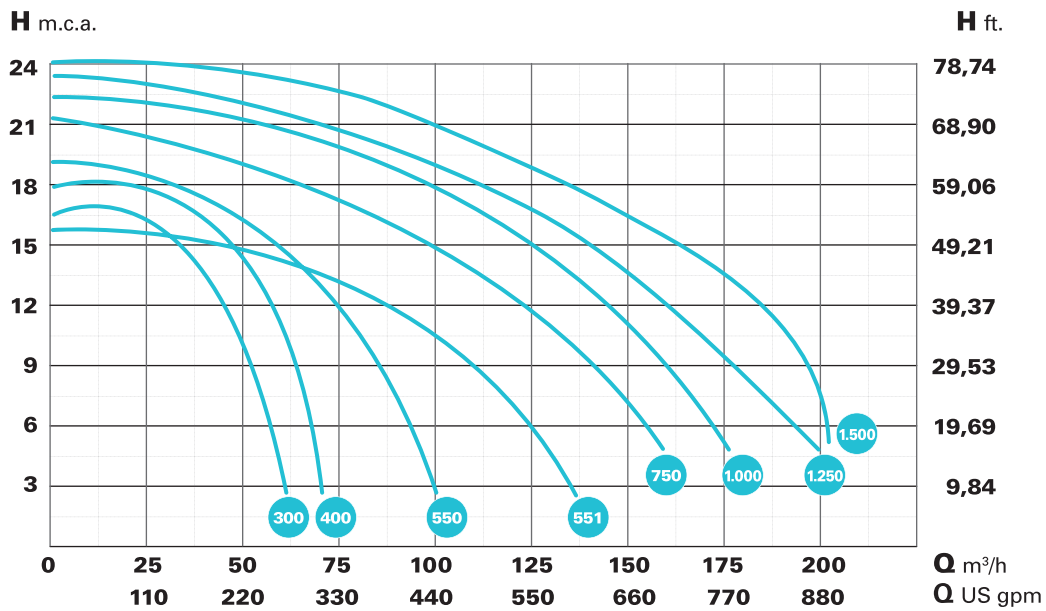

Tipo / Type		HP	KW	A		Altura manométrica m.c.a. / Manometric height w.c.m.									DNA	DNI
Hierro Cast Iron	Bronce Bronze			230V	400V	6	8	10	12	14	16	18	20	22		
						Caudal m³/h / Flow m³/h										
CF-2 300	**BR-2 300**	3	2,2	7,6	4,4	61	54	51	46	35	29	-	-	-	DN80	DN80
CF-2 400	**BR-2 400**	4	3	10	5,8	70	64	59	55	49	42	30	-	-	DN80	DN80
CF-2 550	**BR-2 550**	5,5	4	13,3	7,7	95	90	84	77	65	54	32	-	-	DN125	DN100
CF-2 551	**BR-2 551**	5,5	4	13,3	7,7	128	121	107	90	69	30	-	-	-	DN125	DN100
CF-2 750	**BR-2 750**	7,5	5,5	17,5	10,1	159	152	135	125	109	88	60	-	-	DN125	DN100
CF-2 1000	**BR-2 1000**	10	7,5	-	13,7	175	166	158	147	135	119	98	68	-	DN125	DN100
CF-2 1250	**BR-2 1250**	12,5	9,2	-	19,4	195	188	175	163	150	136	105	86	-	DN125	DN100
CF-2 1500	**BR-2 1500**	15	11	-	19,4	200	197	193	183	170	155	132	110	87	DN125	DN100

HF-2

Bomba de alta presión para piscina
High pressure swimming pool pump
Pompe piscine haute pression

efficiency class **IE3**

2.900 r.p.m

MÁX **73dB**

- Fabricada íntegramente en fundición de hierro
  Made entirely in full cast iron
  Entièrement en fonte
- Eje en acero inoxidable AISI-316
  AISI-316 stainless steel shaft
  Manche en acier inoxydable AISI-316
- Prefiltro de grandes dimensiones
  Large Prefilter
  Grand préfiltre
- Turbina en bronce bajo demanda
  Bronze impeller on demand
  Turbine en bronze sur demande
- Ideal para filtración a grandes alturas
  Ideal for high heights filtrations
  Idéal pour la filtration en hauteur





Compatible con variador [e]POOL + soporte pared
Compatible with [e]POOL inverter + wall support

Conexión brida desde DN-80 a DN-125	*Flange connection from DN-80 to DN-125*	*Raccordement à bride de DN-80 à DN-125*
Cesto prefiltro fabricado en AISI-316	*Prefilter basket made of AISI-316*	*Panier de préfiltre en AISI-316*
Prefiltro con pintura por cataforesis (bomba completa bajo pedido)	***Prefilter with cataphoresis painting (complete pump on demand)***	***Préfiltre avec peinture cataphorétique (pompe complète sur demande)***
Bajo demanda sello mecánico en carburo de silicio	*On demand mechanical seal in silicon carbide*	*Joint mécanique à la demande en carbure de silicium*
Tornillería en acero inoxidable AISI-316	*Stainless steel screws AISI-316*	*Vis en acier inoxydable AISI-316*
Motor normalizado IE3 a 2900 rpm (3450 rpm @ 60 Hz)	*IE3 standardized motor at 2900 rpm (3450 rpm @ 60 Hz)*	*Moteur normalisé IE3 à 2900 tr/min (3450 tr/min @ 60 Hz)*
Rodamientos lubricados de por vida	*Lubricated bearings for life*	*Roulements lubrifiés à vie*
Grado IP-55, Aislamiento clase F	*IP-55 Grade, Class F Insulation*	*Isolation IP-55, classe F*

Datos Técnicos / *Technical data* / Données techniques

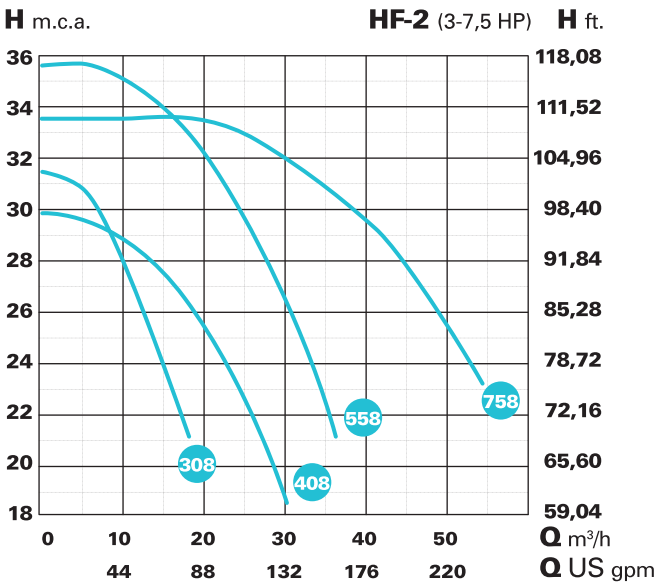

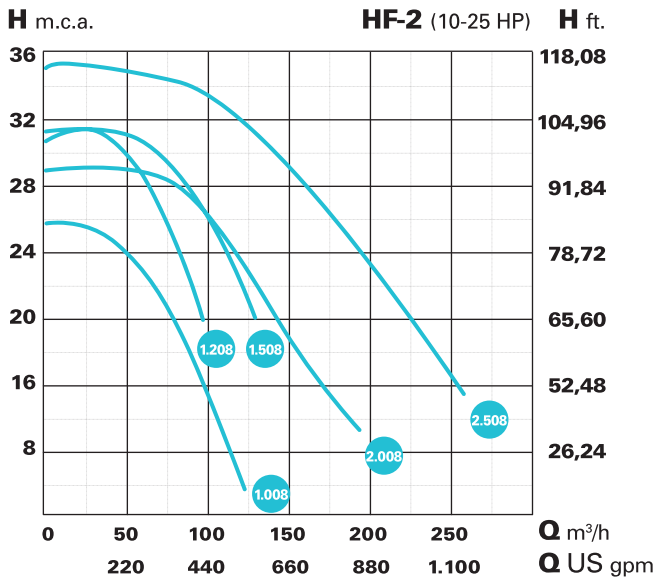

Tipo / Type	HP	KW	A		Altura manométrica m.c.a. / Manometric height w.c.m.								
			230V	400V	18	20	22	24	25	27	30	32	35
					Caudal m³/h / Flow m³/h								
HF-2 308	3	2,2	7,6	4,4	-	-	18	16	14	12	-	-	-
HF-2 408	4	3	10	5,8	-	29	26	24	22	18	6	-	-
HF-2 558	5,5	4	13,3	7,7	-	-	36	34	33	30	25	21	12
HF-2 758	7,5	5,5	-	10,1	-	-	-	54	52	48	41	32	-
HF-2 1008	10	7,5	-	13,7	102	92	83	64	62	42	-	-	-
HF-2 1208	10	7,5	-	13,7	-	-	-	88	84	74	56	36	-
HF-2 1508	15	11	-	19,4	-	-	-	117	113	102	78	54	-
HF-2 2008	20	15	-	26,5	-	165	140	125	118	114	85	-	-
HF-2 2508	25	18,5	-	32,5	-	240	225	200	190	175	145	125	72

CF-2

Datos embalage
Packaging data
Données d'emballage

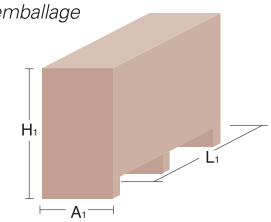

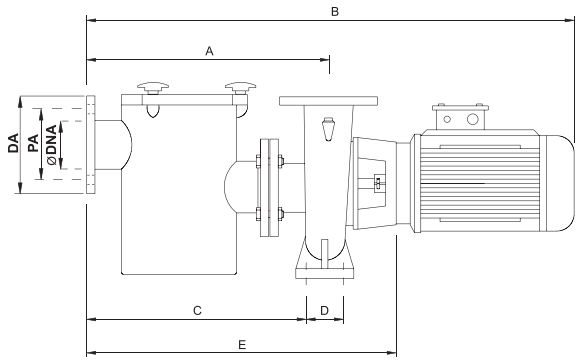

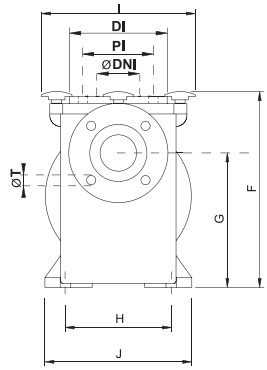

Tipo / Type	Modelos / Types a 2.900 r.p.m.										Aspiración / Inlet					Impulsión / Output					Embalage / Package			Peso kg.	
Hierro Cast Iron	A	B	C	D	E	F	G	H	I	J	Ø DNA	DA	PA	N° T	Ø T	Ø DNA	DI	PI	N° T	Ø T	L1	A1	H1	Hi	Br
CF-2 300	492	950	458	68	632	425	262	190	300	240	80	200	160	4	18	80	200	160	4	18	1,170	400	660	75	90
CF-2 400	492	950	458	68	632	425	262	190	300	240	80	200	160	4	18	80	200	160	4	18	1,170	400	660	79	96
CF-2 550	504	1029	455	100	676	425	275	215	300	285	125	250	210	8	18	100	220	180	8	18	1,170	400	660	104	124
CF-2 551	504	1029	455	100	676	425	275	215	300	285	125	250	210	8	18	100	220	180	8	18	1,170	400	660	104	124
CF-2 750	504	1111	455	100	676	425	275	215	300	285	125	250	210	8	18	100	220	180	8	18	1,170	400	660	121	140
CF-2 1000	528	1156	470	110	722	458	315	258	300	330	125	250	210	8	18	100	220	180	8	18	1,170	400	660	140	163
CF-2 1250	528	1156	470	110	722	458	315	258	300	330	125	250	210	8	18	100	220	180	8	18	1,170	400	660	148	163
CF-2 1500	528	1156	470	110	722	458	315	258	300	330	125	250	210	8	18	100	220	180	8	18	1,170	400	660	148	168

Denominación recambios
Spare-part description
Dènomination des pièces

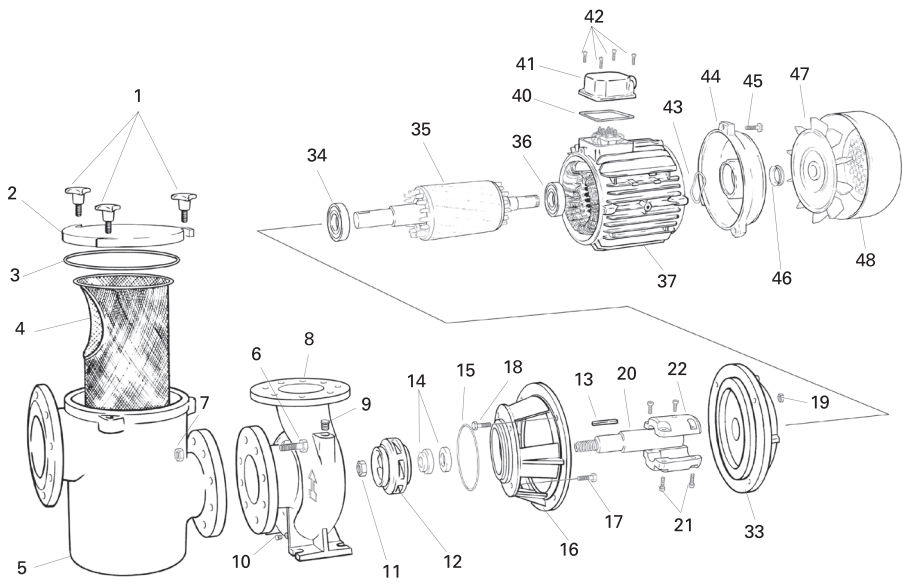

1 - POMO PREFILTRO
2 - TAPA REGISTRO PREFILTRO
3 - JUNTA TAPA REGISTRO
4 - CESTA PREFILTRO
5 - PREFILTRO
6 - TORNILLO PREFILTRO-CUERPO
7 - TUERCA PREFILTRO-CUERPO
8 - CUERPO BOMBA
9 - TORNILLO CEBADO
10 - TORNILLO VACIADO
11 - TUERCA TURBINA
12 - TURBINA
13 - CHAVETA
14 - CIERRE MECÁNICO
15 - JUNTA TORICA CUERPO BOMBA
16 - SOPORTE BOMBA MOTOR
17 - TORNILLO SOPORTE-CUERPO
18 - TORNILLO SOPORTE-MOTOR
19 - TUERCA TORNILLO SOPORTE-MOTOR
20 - EJE BOMBA
21 - TORNILLO ALLEN ACOPLAMIENTO
22 - ACOPLAMIENTO
33 - TAPA DELANTERA MOTOR
34 - RODAMIENTO DELANTERO
35 - EJE ROTOR
36 - RODAMIENTO TRASERO
37 - ESTATOR CON CARCASA
40 - JUNTA TAPA CONEXIONES
41 - TAPA BORNES
42 - TORNILLO TAPA BORNES
43 - ARANDELA LASAJE
44 - TAPA TRASERA MOTOR
45 - TORNILLO TAPA TRASERA
46 - RETÉN TAPA TRASERA MOTOR
47 - VENTILADOR
48 - TAPA VENTILADOR

1 - PRE-FILTER HANDLE
2 - PRE-FILTER INSPECTION COVER
3 - INSPECTION COVER SEAL
4 - PRE-FILTER BASKET
5 - PRE-FILTER
6 - PRE-FILTER-BODY BOLT
7 - PRE-FILTER-BODY NUT
8 - PUMP BODY
9 - FILLING BOLT
10 - EMPTYING BOLT
11 - IMPELLER NUT
12 - IMPELLER
13 - PIN
14 - MECHANICAL SEAL
15 - PUMP BODY O-RING
16 - MOTOR PUMP SUPPORT
17 - BODY SUPPORT BOLT
18 - MOTOR SUPPORT BOLT
19 - MOTOR SUPPORT NUT FOR BOLT
20 - PUMP SHAFT
21 - COUPLING ALLEN BOLT
22 - COUPLING
33 - FRONT MOTOR COVER
34 - FRONT BEARING
35 - ROTOR SHAFT
36 - REAR BEARING
37 - STATOR WITH HOUSING
40 - JUNCTION COVER SEAL
41 - JUNCTION COVER
42 - JUNCTION COVER BOLT
43 - LASAJE WASHER
44 - MOTOR REAR COVER
45 - REAR COVER BOLT
46 - MOTOR REAR COVER RETAINER
47 - VENTILATOR
48 - VENTILATOR COVER

1 - POIGNÉE PRÉFILTRE
2 - CAPOT CONTRÔLE PRÉFILTRE
3 - JOINT CAPOT CONTRÔLE
4 - BAC PRÉFILTRE
5 - PRÉFILTRE
6 - VIS PRÉFILTRE-CORPS
7 - ÉCROU PRÉFILTRE-CORPS
8 - CORPS POMPE
9 - VIS GRAISSÉE
10 - VIS À VIDE
11 - ÉCROU TURBINE
12 - TURBINE
13 - GOUPILLE
14 - FERMETURE MÉCANIQUE
15 - JOINT TORIQUE CORPS POMPE
16 - SUPPORT POMPE MOTEUR
17 - VIS CORPS-SUPPORT
18 - VIS SUPPORT-MOTEUR
19 - ÉCROU VIS SUPPORT-MOTEUR
20 - AXE POMPE
21 - VIS ALLEN COUPLE
22 - COUPLE
33 - CAPOT AVANT MOTEUR
34 - ROULEMENT AVANT
35 - AXE ROTOR
36 - ROULEMENT ARRIÈRE
37 - STATOR AVEC CARCASSE
40 - JOINT CAPOT CONNEXIONS
41 - CAPOT CONNEXIONS
42 - VIS CAPOT CONNEXIONS
43 - RONDELLE DE BUTÉE
44 - CAPOT ARRIÈRE MOTEUR
45 - VIS CAPOT ARRIÈRE
46 - BUTÉE CAPOT ARRIÈRE MOTEUR
47 - VENTILATEUR
48 - CAPOT VENTILATEUR

HF-2

Datos embalage
Packaging data
Données d'emballage

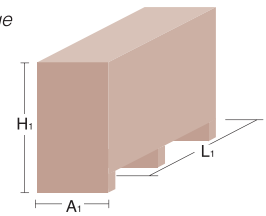

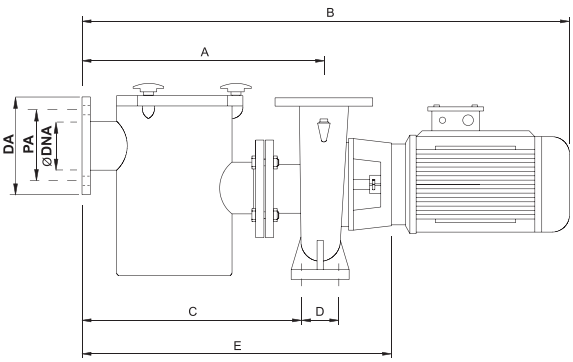

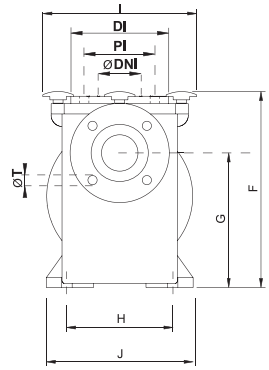

Tipo / Type	Modelos / Types a 2.900 r.p.m.										Aspiración / Inlet					Impulsión / Output					Embalage / Package			Peso kg.
	A	B	C	D	E	F	G	H	I	J	Ø DNA	DA	PA	N° T	Ø T	Ø DNI	DI	PI	N° T	Ø T	H1	A1	L1	
HF-2 308	460	878	425	70	606	415	262	190	265	245	65	185	145	4	18	32	140	100	4	16	660	400	1,170	94
HF-2 408	460	890	425	70	634	415	262	190	265	245	65	185	145	4	18	32	140	100	4	16	660	400	1,170	105
HF-2 558	460	890	425	70	634	415	262	190	265	245	65	185	145	4	18	32	140	100	4	16	660	400	1,170	115
HF-2 758	460	1075	425	70	673	415	262	190	305	300	65	185	145	4	18	40	150	110	4	18	660	400	1,170	140
HF-2 1008	480	1095	445	70	693	415	262	190	305	300	65	185	145	4	18	40	150	110	4	18	660	400	1,170	155
HF-2 1208	480	1095	445	70	693	415	290	212	306	301	65	185	145	4	18	50	165	125	4	18	660	400	1,170	176
HF-2 1508	480	1261	-	-	723	415	290	254	355	350	80	200	160	8	18	65	185	145	8	18	430	355	1,261	272
HF-2 2008	505	1286	-	-	748	415	295	254	355	350	100	220	180	8	18	80	200	160	4	18	430	355	1,286	355
HF-2 2508	505	1286	-	-	748	415	295	279	355	350	100	220	180	8	18	80	200	160	4	18	430	355	1,286	385

Denominación recambios
Spare-part description
Dènomination des pièces

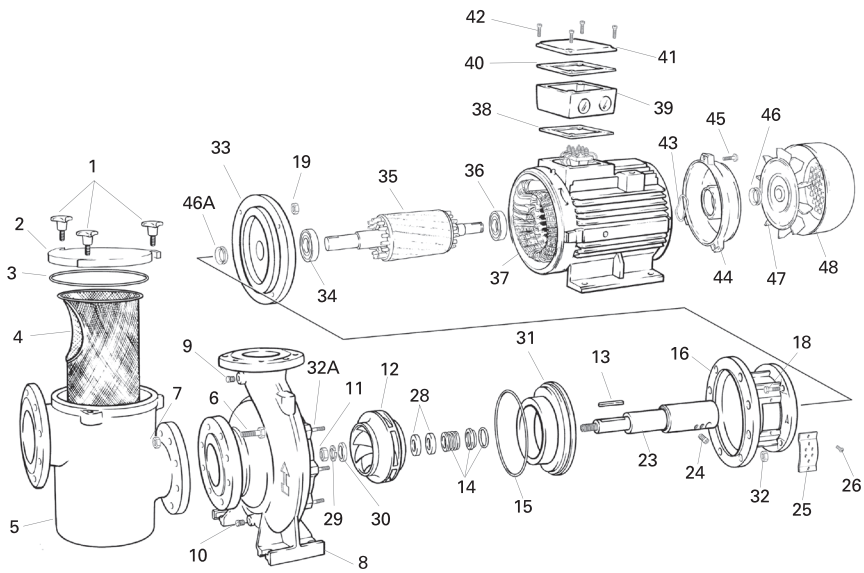

1 - POMO PREFILTRO	26 - TORNILLO FIJACIÓN TAPA ACOPLAM	1 - PRE-FILTER HANDLE	26 - COUPLING COVER FIXING BOLT	1 - POIGNÉE PRÉFILTRE	26 - VIS FIXATION CAPOT COUPLE
2 - TAPA REGISTRO PREFILTRO	28 - SEPARADOR TURBINA	2 - PRE-FILTER INSPECTION COVER	28 - IMPELLER SEPARATOR	2 - CAPOT CONTRÔLE PRÉFILTRE	28 - SÉPARATEUR TURBINE
3 - JUNTA TAPA REGISTRO	31 - BRIDA SOPORTE BOMBA	3 - INSPECTION COVER SEAL	31 - MOTOR PUMP SUPPORT CLAMP	3 - JOINT CAPOT CONTRÔLE	31 - BRIDE SUPPORT POMPE-MOTEUR
4 - CESTA PREFILTRO	32A - PASADOR ROSCADO	4 - PRE-FILTER BASKET	32 - THREADED PIN NUT	4 - BAC PRÉFILTRE	32A. GOUPILLE FILETÉE
5 - PREFILTRO	32 - TUERCA PASADOR ROSCADO	5 - PRE-FILTER	32A - THREADED PIN	5 - PRÉFILTRE	32 - ÉCROU GOUPILLE FILETÉE
6 - TORNILLO PREFILTRO-CUERPO	33 - TAPA DELANTERA MOTOR	6 - PRE-FILTER-BODY BOLT	33 - FRONT MOTOR COVER	6 - VIS PRÉFILTRE-CORPS	33 - CAPOT AVANT MOTEUR
7 - TUERCA PREFILTRO-CUERPO	34 - RODAMIENTO DELANTERO	7 - PRE-FILTER-BODY NUT	34 - FRONT BEARING	7 - ÉCROU PRÉFILTRE-CORPS	34 - ROULEMENT AVANT
8 - CUERPO BOMBA	35 - EJE ROTOR	8 - PUMP BODY	35 - ROTOR SHAFT	8 - CORPS POMPE	35 - AXE ROTOR
9 - TORNILLO CEBADO	36 - RODAMIENTO TRASERO	9 - FILLING BOLT	36 - REAR BEARING	9 - VIS GRAISSÉE	36 - ROULEMENT ARRIÈRE
10 - TORNILLO VACIADO	37 - ESTATOR CON CARCASA	10 - EMPTYING BOLT	37 - STATOR WITH HOUSING	10 - VIS À VIDE	37 - STATOR AVEC CARCASSE
11 - TUERCA TURBINA	38 - JUNTA CAJA CONEXIONES	11 - IMPELLER NUT	38 - TERMINAL BOX GASKET	11 - ÉCROU TURBINE	38 - JOINT BOITE BORNES
12 - TURBINA	39 - CAJA CONEXIONES	12 - IMPELLER	39 - TERMINAL BOX	12 - TURBINE	39 - JOINT BOITE
13 - CHAVETA	40 - JUNTA TAPA CONEXIONES	13 - PIN	40 - JUNCTION COVER SEAL	13 - GOUPILLE	40 - JOINT CAPOT CONNEXIONS
14 - CIERRE MECÁNICO	41 - TAPA BORNES	14 - MECHANICAL SEAL	41 - JUNCTION COVER	14 - FERMETURE MÉCANIQUE	41 - CAPOT CONNEXIONS
15 - JUNTA TORICA CUERPO BOMBA	42 - TORNILLO TAPA BORNES	15 - PUMP BODY O-RING	42 - JUNCTION COVER BOLT	15 - JOINT TORIQUE CORPS POMPE	42 - VIS CAPOT CONNEXIONS
16 - SOPORTE BOMBA MOTOR	43 - ARANDELA LASAJE	16 - MOTOR PUMP SUPPORT	43 - LASAJE WASHER	16 - SUPPORT POMPE MOTEUR	43 - RONDELLE DE BUTÉE
18 - TORNILLO SOPORTE-MOTOR	44 - TAPA TRASERA MOTOR	18 - MOTOR SUPPORT BOLT	44 - MOTOR REAR COVER	18 - VIS SUPPORT-MOTEUR.	44 - CAPOT ARRIÈRE MOTEUR
19 - TUERCA TORNILLO SOPORTE-MOTOR	45 - TORNILLO TAPA TRASERA	19 - MOTOR SUPPORT NUT FOR BOLT	45 - REAR COVER BOLT	19 - ÉCROU VIS SUPPORT-MOTEUR	45 - VIS CAPOT ARRIÈRE
23 - EJE ACOPLAMIENTO	46 - RETÉN TAPA TRASERA MOTOR	23 - COUPLING SHAFT	46 - MOTOR REAR COVER RETAINER	23 - AXE COUPLE	46 - BUTÉE CAPOT ARRIÈRE MOTEUR
24 - TORNILLO SUJECCIÓN ACOPLAM	46A - RETÉN TAPA DELANTERA MOTOR	24 - COUPLING SUPPORT BOLT	46A - MOTOR FRONT COVER RETAINER	24 - VIS FIXATION COUPLE	46A - BUTÉE CAPOT AVANT MOTEUR
25 - TAPA ACOPLAMIENTO	47 - VENTILADOR	25 - COUPLING COVER	47 - VENTILATOR	25 - CAPOT COUPLE	47 - VENTILATEUR
	48 - TAPA VENTILADOR		48 - VENTILATOR COVER		48 - CAPOT VENTILATEUR