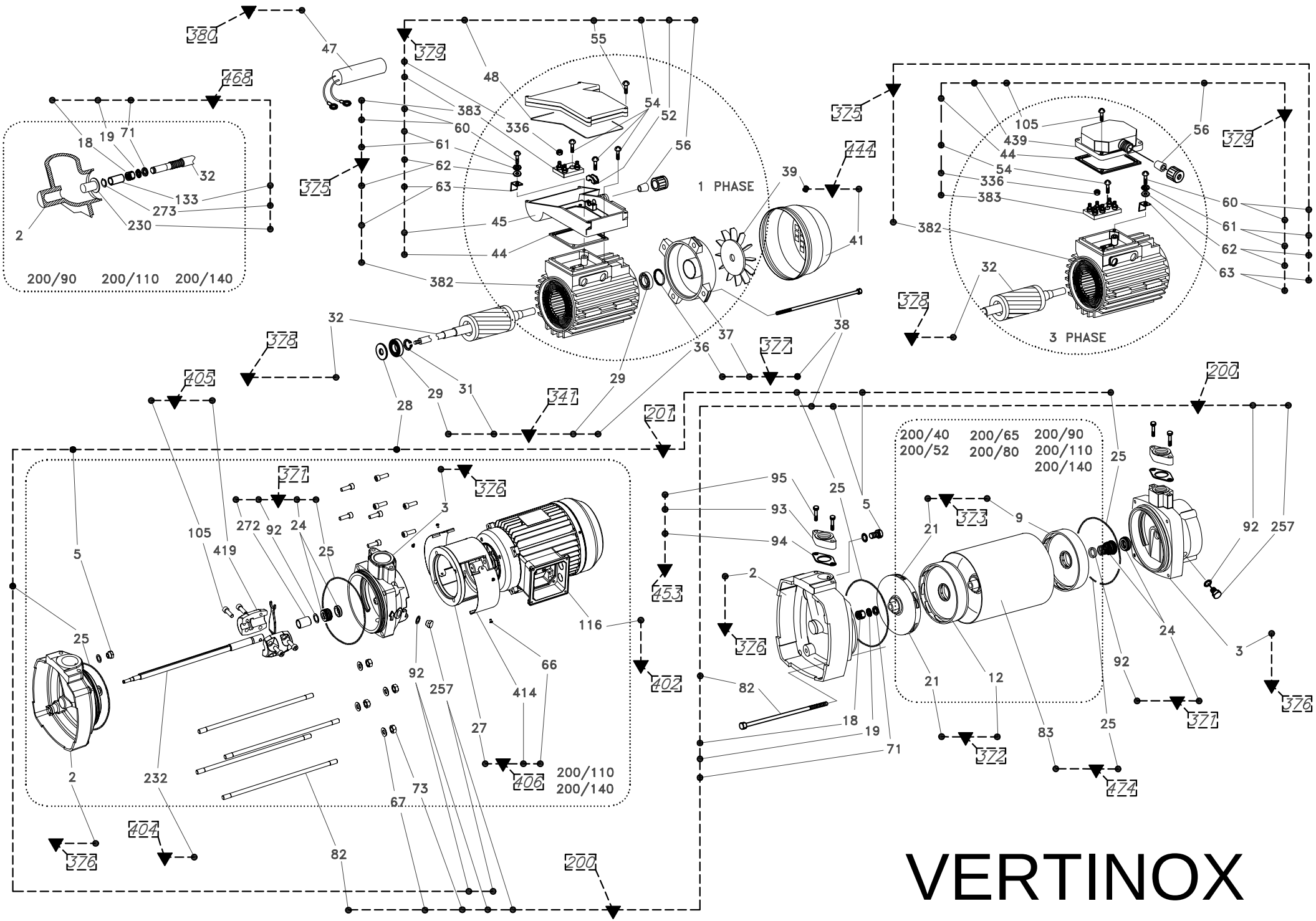
1 PHASE
3 PHASE
200/90 200/110 200/140
200/110
200/140
200/40 200/65 200/90
200/52 200/80 200/110
200/140

VERTINOX

RICAMBI

DRW. DR090002

TABELLA DEI CODICI DEI KIT DI RICAMBIO

RICAMBI				Vitinox 200	MODELLO POMPA									
KIT CONSIGLIATO	N° RIF. KIT	DESCRIZIONE KIT	N° RIFERIM. COMPONENTE	DESCRIZIONE COMPONENTE	Vitinox 200/40M	Vitinox 200/40T	Vitinox 200/52M	Vitinox 200/52T	Vitinox 200/65M	Vitinox 200/65T	Vitinox 200/80T	Vitinox 200/90T	Vitinox 200/110T	Vitinox 200/140T
	200	KIT VITERIA E MINUTERIA	105	VITE	ZBR26360	-	ZBR26350	-	ZBR26340	-	ZBR26330	-	ZBR26300	12pc
			82	KIT TIRANTI CORPO POMPA		4 pc		4 pc		4 pc	4 pc	1 pc	12pc	12pc
			67	ROSETTA PIANA		1 pc		1 pc		1 pc	1 pc	1 pc	1 pc	1 pc
			73	DADO		-		-		-	-	-	1 pc	1 pc
			71	ROSETTA PIANA		1 pc		1 pc		1 pc	1 pc	4 pc	4 pc	4 pc
			19	ROSETTA DENTELLATA PER GIRANTE		1 pc		1 pc		1 pc	1 pc	1 pc	4 pc	4 pc
			18	DADO AUTOBLOCCANTE		1 pc		1 pc		1 pc	1 pc	1 pc	1 pc	1 pc
			38	SERIE TIRANTI MOTORE		4 pc		4 pc		4 pc	4 pc	4 pc	-	-
			257	TAPPO SFIATO		1 pc		1 pc		1 pc	1 pc	1 pc	1 pc	1 pc
			92	RONDELLA		1 pc		1 pc		1 pc	1 pc	1 pc	1 pc	1 pc
			5	TAPPO CARICO		1 pc		1 pc		1 pc	1 pc	1 pc	1 pc	1 pc
*	201	KIT GUARNIZIONI	25	O.RING CORPO POMPA	ZBR26370									2 pc
			92	RONDELLA										1 pc
			257	TAPPO SFIATO										1 pc
			28	PARASPRUZZI										1 pc
			5	TAPPO CARICO										1 pc
	341	KIT CUSCINETTI	29	COPPIA CUSCINETTI	ZBR26380							1 pc	-	-
			31	SEEGER LATO POMPA								1 pc		
			36	ANELLO ELASTICO								1 pc		
*	371	KIT TENUTA MECCANICA	24	TENUTA MECCANICA COMPLETA	ZBR25070							1 pc	ZBR26410	1 pc / ZBR26400 1 pc
			92	RONDELLA								1 pc		
			272	DISTANZIALE TENUTA MECCANICA								-		
			25	O.RING CORPO POMPA								2 pc		2 pc
	372	KIT GIRANTE	21	GIRANTE	ZBR25080									1 pc
			12	DIFFUSORE SALDATO										1 pc
	373	KIT IDRAULICA ULTIMO STADIO	21	GIRANTE	ZBR26430							1 pc	-	
			9	DIFFUSORE								1 pc		
	375	KIT STATORE	382	STATORE AVVOLTO	ZBR26440 1 pc	ZBR26450 1 pc	ZBR26460 1 pc	ZBR26470 1 pc	ZBR26480 1 pc	ZBR26490 1 pc	ZBR26500	1 pc	-	-
			383	MORSETTIERA								1 pc		
			62	ROSETTA PIANA PER ATTACCO TERRA								1 pc		
			61	ROSETTA DENTELLATA PER ATTACCO TERRA								1 pc		
			63	LAMELLA DI TERRA								1 pc		
	376	KIT GHISA	2	CORPO POMPA ASPIRANTE	ZBR26530						1 pc	1 pc / ZBR26540	ZBR26550 1 pc	ZBR26560 1 pc
			3	CORPO POMPA PREMENTE							1 pc	1 pc		
	377	KIT FONDELLI	36	ANELLO ELASTICO	ZBR25170							1 pc	-	-
			37	COPERCHIO MOTORE								1 pc		
			38	SERIE TIRANTI MOTORE								1 pc		
	378	KIT ALBERO + ROTORE	32	ALBERO CON INDOTTO	ZBR25180 1 pc	ZBR25190 1 pc	ZBR25210 1 pc	ZBR25200 1 pc	ZBR25220 1 pc	ZBR25230 1 pc	ZBR25240 1 pc	ZBR26590 1 pc	-	-
	379	KIT ELETTRICO	44	GUARNIZIONE BASETTA	ZBR25245 1 pc	ZBR25260 1 pc	ZBR25245 1 pc	ZBR25260 1 pc	ZBR25245 1 pc	ZBR25260		1 pc	-	-
			45	PORTACONDENSATORE SENZA FORO		-		-				-		
			48	O.RING TAPPO PORTACONDENSATORE		-		-				-		
			336	DADO		6 pc		6 pc				6 pc		
			52	CRICCHETTO BLOCCA CAVO		-		-				-		
			54	VITE PORTACONDENSATORE		1 pc		1 pc				1 pc		
			55	VITE COPERCHIO PORTA CONDENSATORE		-		-				-		
			56	GUARNIZIONE PRESSACAVO		1 pc		1 pc				1 pc		
			60	VITE DI TERRA		1 pc		1 pc				1 pc		
			61	ROSETTA DENTELLATA PER ATTACCO TERRA		1 pc		1 pc				1 pc		
			62	ROSETTA PIANA PER ATTACCO TERRA		1 pc		1 pc				1 pc		
			63	LAMELLA DI TERRA		1 pc		1 pc				1 pc		
			439	COPRIMORSETTIERA		1pc		1pc				1pc		
			105	VITE		5 pc		5 pc				5 pc		
			383	MORSETTIERA		1pc		1pc				1pc		
*	380	KIT CONDENSATORE	47	CONDENSATORE	ZBR24430 1 pc	-	ZBR20820 1 pc	-	ZBR21070 1 pc	-	-	-	-	-
	402	KIT MOTORE	116	MOTORE TRIFASE 3x230-50	-								ZBR26620 1 pc	ZBR26630 1 pc
	404	KIT ALBERO	232	ALBERO	-								ZBR26600 1 pc	ZBR26610 1 pc
	405	KIT GIUNTO	105	VITE	-								ZBR21900 4 pc	ZBR27000 4 pc
			419	SEMI GIUNTO									1 pc	1 pc
	406	KIT LANTERNA	27	LANTERNA	-								ZBR27100 1 pc	ZBR27200 1 pc
			66	VITE									4 pc	4 pc
			414	PROTEZIONE GIUNTO MOTORE									2 pc	2 pc
	444	KIT VENTOLA	39	VENTOLA RAFFREDDAMENTO	ZBR25250							1 pc	-	-
			41	COPRIVENTOLA								1 pc		
	453	KIT FLANGIA	93	CONTROFLANGIA ASPIRAZIONE/MANDATA	ZBR27300									1 pc
			94	GUARNIZIONE CONTROFLANGIA										1 pc
			95	VITE FISSAGGIO CONTROFLANGIA										2 pc
	468	KIT BRONZINA	18	DADO AUTOBLOCCANTE	-							ZBR27400		1 pc
			19	ROSETTA DENTELLATA PER GIRANTE										1 pc
			71	ROSETTA PIANA										1 pc
			133	BOCCOLA CERAMICATA										1 pc
			230	BRONZINA										1 pc
			233	SEEGER SUPPORTO BRONZINA										1 pc
	474	KIT CAMICIA	25	O.RING CORPO POMPA	ZBR27890 2 pc		ZBR27960 2 pc		ZBR27970 1 pc		ZBR27980 2 pc	ZBR27990 2 pc	ZBR28000 2 pc	ZBR28010 2 pc
			83	CAMICIA	1 pc		1 pc		1 pc		1 pc	1 pc	1 pc	1 pc

KIT	Code	200/40	200/52	200/65	200/80	200/90	200/110	200/140
		Qty	Qty	Qty	Qty	Qty	Qty	Qty
372	ZBR25080	2	3	4	5	6	9	12
373	ZBR26430	1	1	1	1	1	-	-

saci pumps